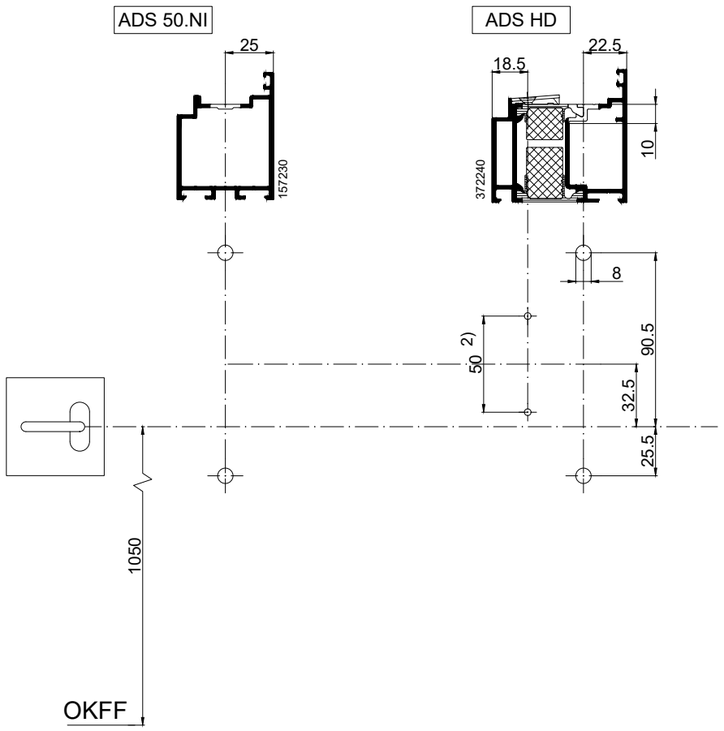

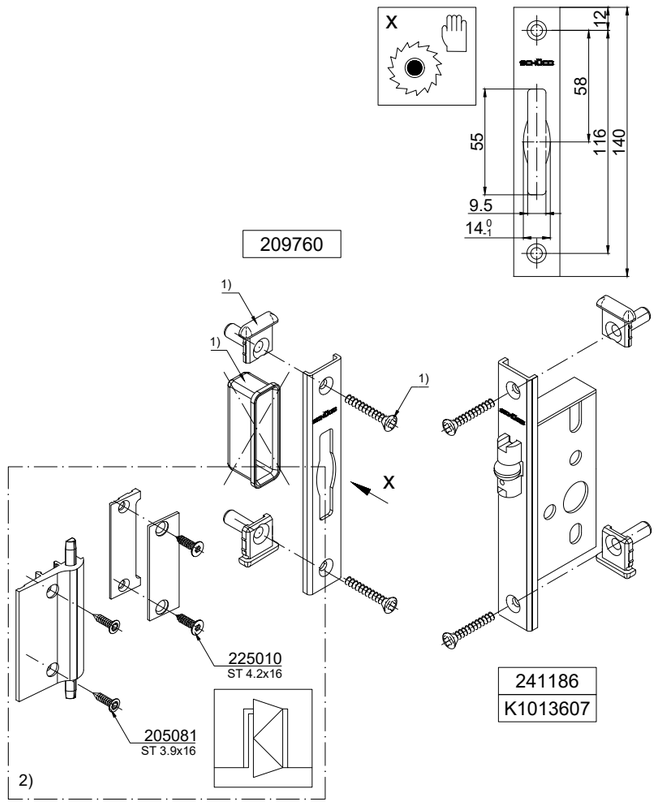

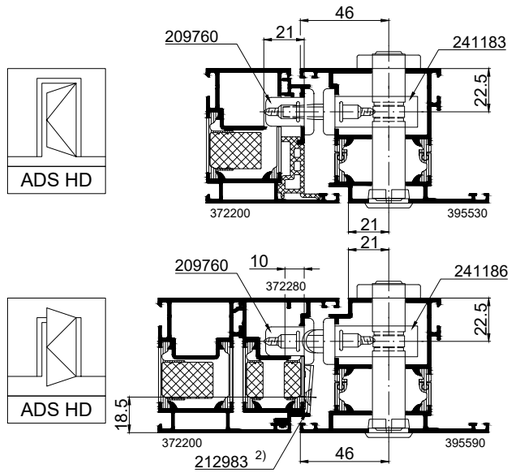

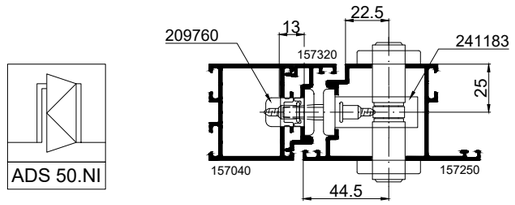

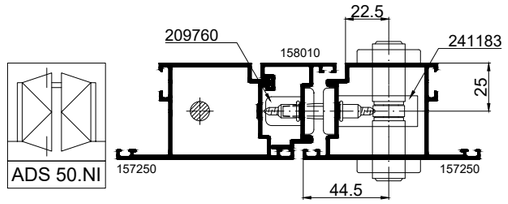

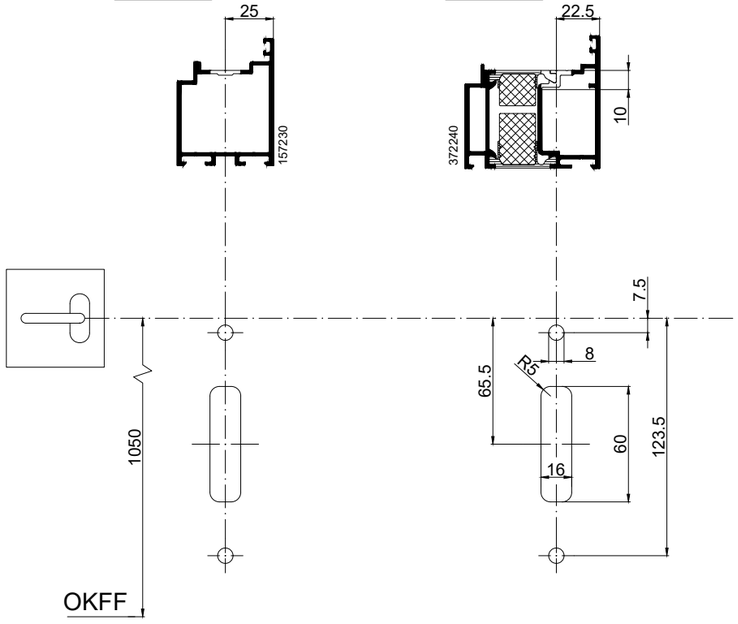

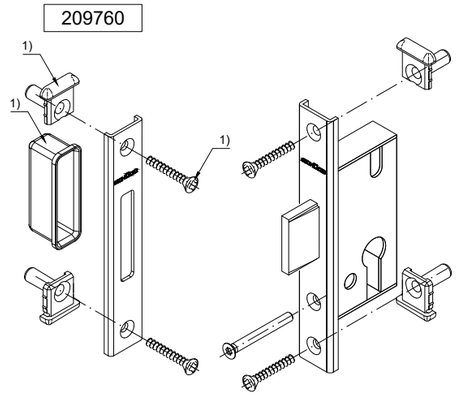

1) in VE enthalten
Included in VE
Compris dans VE
bijgeleverd in verpakking

2)

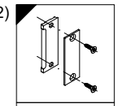

K1010699
K1017768

Schlösser und Schließplatten - Riegel- / Rollenschloss - Schließplatten Locks and strike plates - Bolt lock / roller lock - Strike plates Serrures et gâches de verrouillage - Serrure à mortaiser/ Serrure à rouleau - Gâches de verrouillage Sloten en sluitplaten - Regel- / Rolschootslot - Sluitplaten	K1013608 0504 Schüco ADS HD

Technische Änderungen vorbehalten. Alle Rechte vorbehalten. • Subject to change without notice. All rights reserved.
Sous réserve de modifications techniques. Tous droits réservés. • Technische wijzigingen voorbehouden. Alle rechten voorbehouden.
©Schüco International KG, Bielefeld, Germany.